Aqara

Встраиваемые точечные светильники T2 Lite
Руководство пользователя

Введение в продукт

Aqara Spotlight T2 Lite – это встраиваемый точечный светильник с возможностью интеграции в экосистему Aqara Home, который может монтироваться в потолок или иные конструкции и управляться удалённо. Подключение в экосистему осуществляется через шлюз (хаб) Aqara по протоколу zigbee. Доступны включение/выключение, регулировка яркости и цветовой температуры вручную из приложения, по расписанию или при помощи заранее настроенных автоматизаций.
Светильник монтируется в отверстие диаметром 75 мм.

Монтаж

Перед монтажом убедитесь, что:

1. Глубина ниши для монтажа составляет не менее 10 см,
2. Расстояние от драйвера до ближайшей стены не менее 10 см,
3. Расстояние от светильника до стены не менее 20 см,
4. Расстояние от светильника до драйвера не менее 15 см

Подключение светильника к сети питания 220 В~ осуществляется согласно следующей маркировке:

- коричневый провод - линии фазы (L),
- синий провод - ноль/линии нейтрали (N)

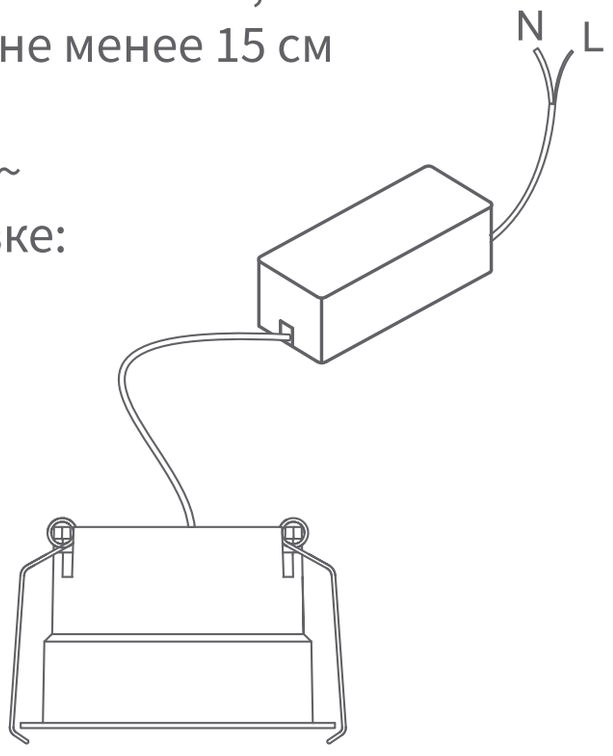

Привязка и инициализация устройства

1. Для добавления хаба (если этого не было сделано ранее) в приложение
следуйте руководству пользователя хаба;
2. Откройте приложение, нажмите "+" в правом верхнем углу, чтобы перейти на страницу "Добавить устройство (Аксессуар)".
3. Найдите и выберите соответствующий светильник и действуйте в соответствии с подсказками.

Для получения подробной информации посетите сайт www.aqara.com/support или отсканируйте приведенный ниже QR-код, чтобы получить подробное электронное руководство.

Режим подключения к хаб будет автоматически активирован при первом включении светильника в сеть.
Если подключение к хаб не может быть выполнено, попробуйте переместить светильник ближе к хаб и повторить подключение.

Выключите/включите питание светильника три раза подряд и оставьте его включённым для активации режима подключения.

Технические характеристики продукта

Название продукта	Встраиваемый точечный светильник T2 Lite			
Модель	SD14LM	SD15LM	SD16LM	TD14LM
Угол рассеивания	15°	24°	36°	80°
Размер изделия (мм)	83×60 (светильник), 102×35,2×22 (драйвер)			
Степень защиты	IP20			
Диаметр монтажного отверстия	75 (±2) мм			
Температура цвета	2700K-6000K			
Беспроводные протоколы	Zigbee			
Питание	220-240 В~, 50/60 Гц, 0,06 А			
Номинальная мощность	10 Вт			
Индекс цветопередачи	Ra90			
Коэффициент мощности (λ)	0,7			
Рабочая температура	-10 °C ~ +45 °C			
Рабочая влажность	0~95% относительной влажности, без конденсации			
Что находится в коробке	Точечный светильник × 1 краткое руководство × 1			

Предупреждения

- Монтаж устройства сопровождается работами с высоким напряжением, поэтому он должен производиться только профессионалами с доступом к соответствующим работам.
- Устройство предназначено для использования только в помещении, не используйте его на открытом воздухе.
- Не устанавливайте устройство в сырых, легковоспламеняющихся, взрывоопасных помещениях, а также в местах, подверженных воздействию высоких температур, повышенной влажности или прямых солнечных лучей. Обеспечьте надлежащую вентиляцию в месте установки. Монтаж допускается в ниши при соблюдении следующих условий:
  глубина ниши для монтажа составляет не менее 10 см,
  расстояние от драйвера до ближайшей стены не менее 10 см,
  расстояние от светильника до стены не менее 20 см,
  расстояние от светильника до драйвера не менее 15 см.
- Не пытайтесь самостоятельно ремонтировать данное изделие, эти работы должны выполняться специалистами.
- В случае повреждения внешнего гибкого кабеля или программного обеспечения данного светильника, во избежание опасности, кабель должен быть заменен производителем или другим сервисным агентом, либо специалистом с аналогичной квалификацией.

- Данный светильник является светильником с пружинным зажимом и не подходит для установки на треки.
- Замена источника света в данном светильнике должна производиться производителем или другим сервисным агентом или лицом, имеющим аналогичную квалификацию.
- При нормальных условиях эксплуатации данного оборудования расстояние между антенной и телом пользователя должно составлять не менее 20 см.

Информация о мерах при неисправности оборудования

В случае обнаружения неисправности оборудования:
1. Отключите питание оборудования;
2. Обратитесь в сервисный центр для получения консультации или ремонта оборудования.

* Оборудование не нуждается в периодическом обслуживании в течение срока службы

Предостережения

1. Устройство — НЕ игрушка. Не позволяйте детям играть с ним.
2. Устройство предназначено только для повышения удобства, качества домашних развлечений и напоминания о статусе устройства. Оно не предназначено для использования в качестве охранного оборудования для дома, здания, склада или любых других мест.
3. Укрытие устройства теплоизолирующими материалами не допускается.



4. Если пользователь нарушает инструкции по использованию прибора, производитель не несет никакой ответственности за риски и повреждения имущества.

Правила и условия хранения и транспортировки

Оборудование должно быть защищено от внешних воздействий.
Допустимая температура окружающего воздуха -20 °C – +55 °C

Гарантийное обслуживание

Срок службы устройства - 2 года с даты производства.
Срок гарантии - 1 год с даты продажи.
Дата производства указана на стикере упаковки.

Служба поддержки клиентов и адреса СЦ:

- Сайт: www.aqara.ru/support
- Телефон: 8-800-222-01-57
- E-mail: support@aqara.ru

Прочая информация

Производитель: Lumi United Technology Co., Ltd.
Room 801-804, Building 1, Chongwen Park, Nanshan iPark, No. 3370, Liuxian Avenue, Fuguang Community, Taoyuan Residential District, Nanshan District, Shenzhen, China (Офис 801-804, здание 1, парк Чонгвен, Наньшань iPark, №3370, проспект Люсянь, микрорайон Фугуан, жилой район Таоюань, р-н Наньшань, г. Шэньчжэнь, Китай)
Сайт: www.aqara.com / E-mail: support@aqara.com / Сделано в Китае

Импортёр и лицо, уполномоченное принимать претензии:
ООО «СофтМастер». 125212, г. Москва, вн. тер. г. муниципальный округ Головинский, ш. Головинское, д.5. к1
Сайт: www.aqara.ru / Телефон: 8-800-222-01-57 / E-mail: support@aqara.ru

С информацией о сертификатах и декларациях можно ознакомиться на сайте www.aqara.ru/cert